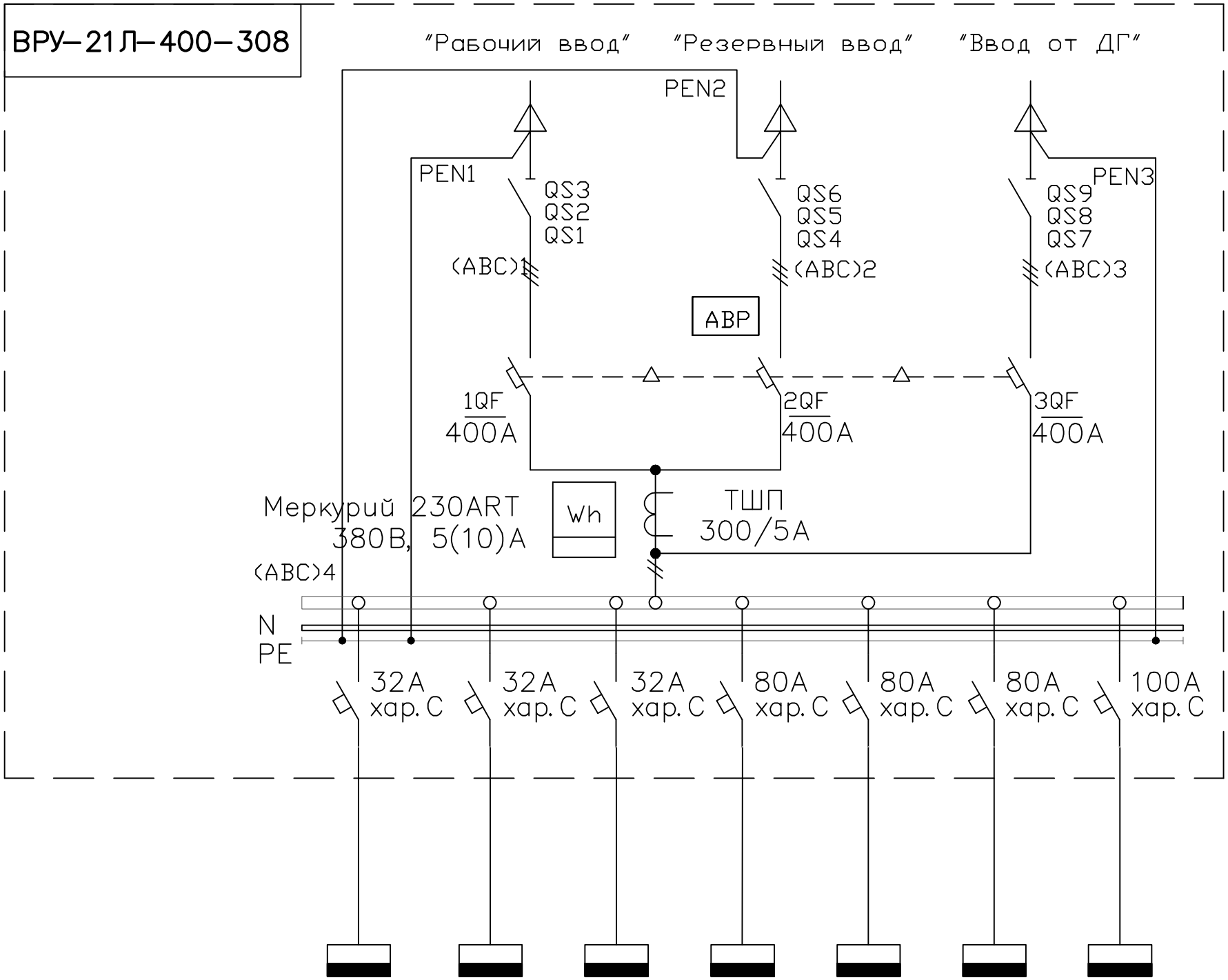
ВРУ-21Л-400-308
"Рабочий ввод"
"Резервный ввод"
"Ввод от ДГ"
PEN2
PEN1
PEN3
QS3
QS2
QS1
QS6
QS5
QS4
QS9
QS8
QS7
(ABC)1
(ABC)2
(ABC)3
АВР
1QF
400A
2QF
400A
3QF
400A
Меркурий 230ART
380В, 5(10)А
Wh
ТШП
300/5А
(ABC)4
N
PE
32A
хар. С
32A
хар. С
32A
хар. С
80A
хар. С
80A
хар. С
80A
хар. С
100A
хар. С